ZVS-TDT-Viewer V 3.0

NAME:FRITSLER OBJECT:399701 DATE:23-Jul-02 13:26:22

A-A

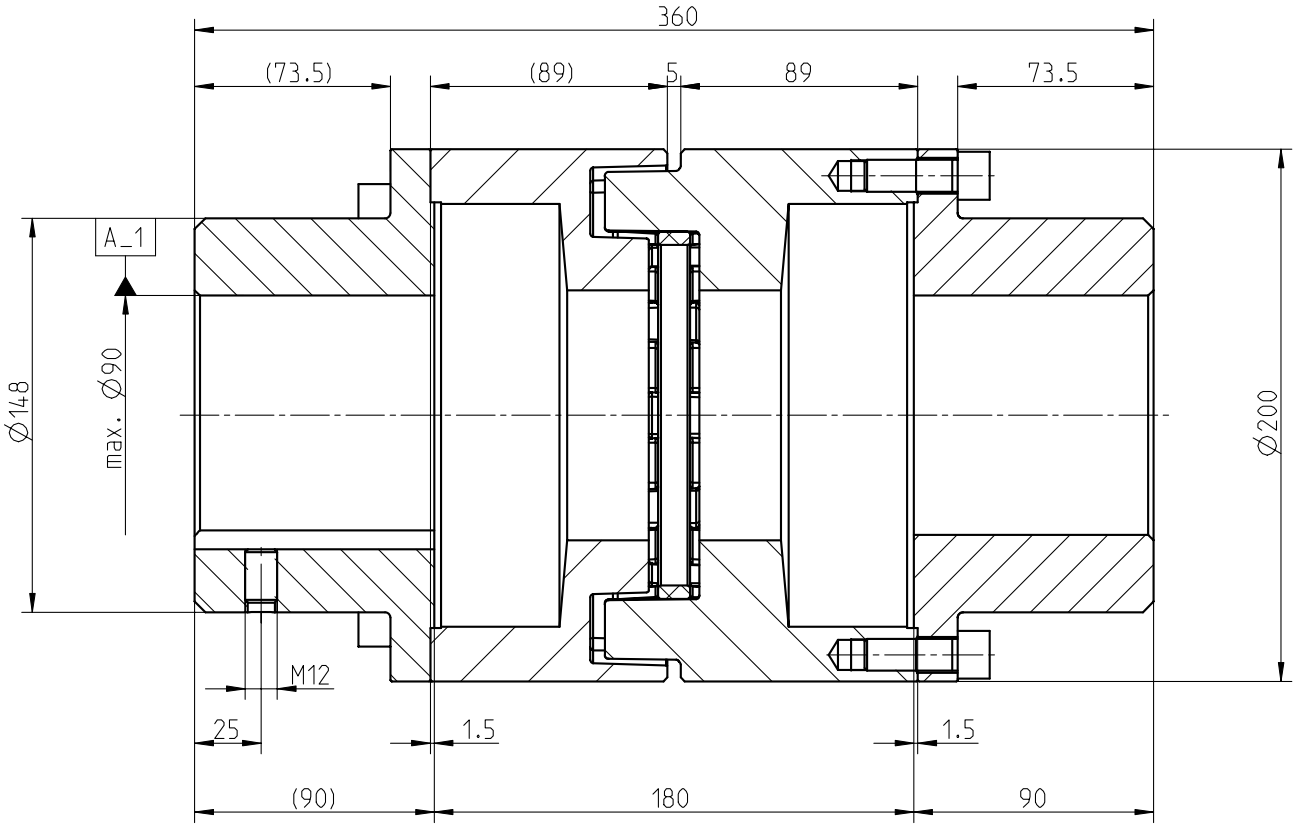

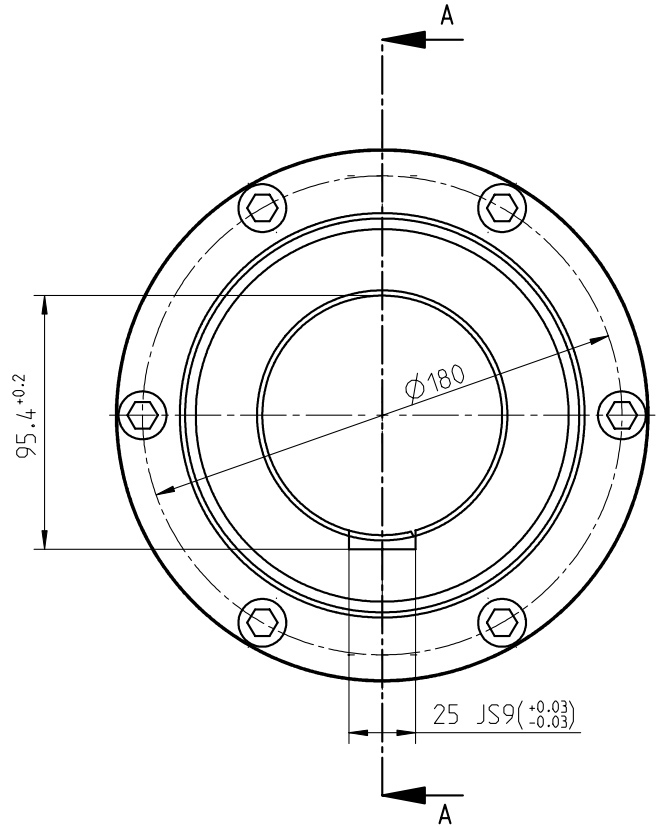

Schraubenanzugsmoment Teil 4 M12x35 DIN 912-12.9, T_A= 120Nm
screw tightening torque part 4 M12x35 DIN 912-12.9, T_A= 120Nm

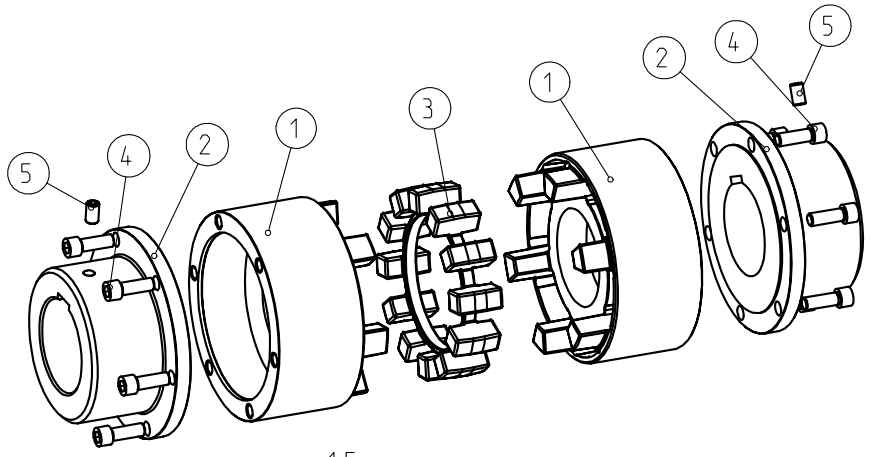

1:5

POLY-NORM	Gewicht Weight [kg]	Massentraegheitsmoment Mass moment of inertia [kgm²]
Kupplungshaelfte coupling half	18.592	0.10779
Elastomerring Elastomer ring	0.356	0.00227
Komplette Kupplung Complete coupling	37.540	0.21785

Drehmoment / Torque
Elastomerring / elastomer ring
NBR 78 Shore A
T_{KN} = 2000 Nm
T_{Kmax} = 4000 Nm

Oberflaechenguete nach DIN ISO 1302 Reihe 2 Surface quality acc. to DIN ISO 1302 line 2		Schutzvermerk nach DIN 34 beachten Note protection mark acc. to DIN 34	
Allgemeintoleranzen nach DIN ISO 2768 - mH General tolerances acc. to DIN ISO 2768-		Masstab Scale 1:2	Format DIN Size A3
POLY-NORM 90 (f. L=180) Bauart AZR		KTR-Kupplungstechnik GmbH D-48407 Rheine	

	gezeichnet drawn	Werkstoff Material		Teilnummer Part number	Kz	Lfd.-Nr. Current number	Index Change
Datum	18.07.02	DIN			M	399701	0
Name	FR	Gewicht Weight	37.540				

Copyright © KTR-Kupplungstechnik GmbH D-48407 Rheine