ZVS-TDT-Viewer V 3.0

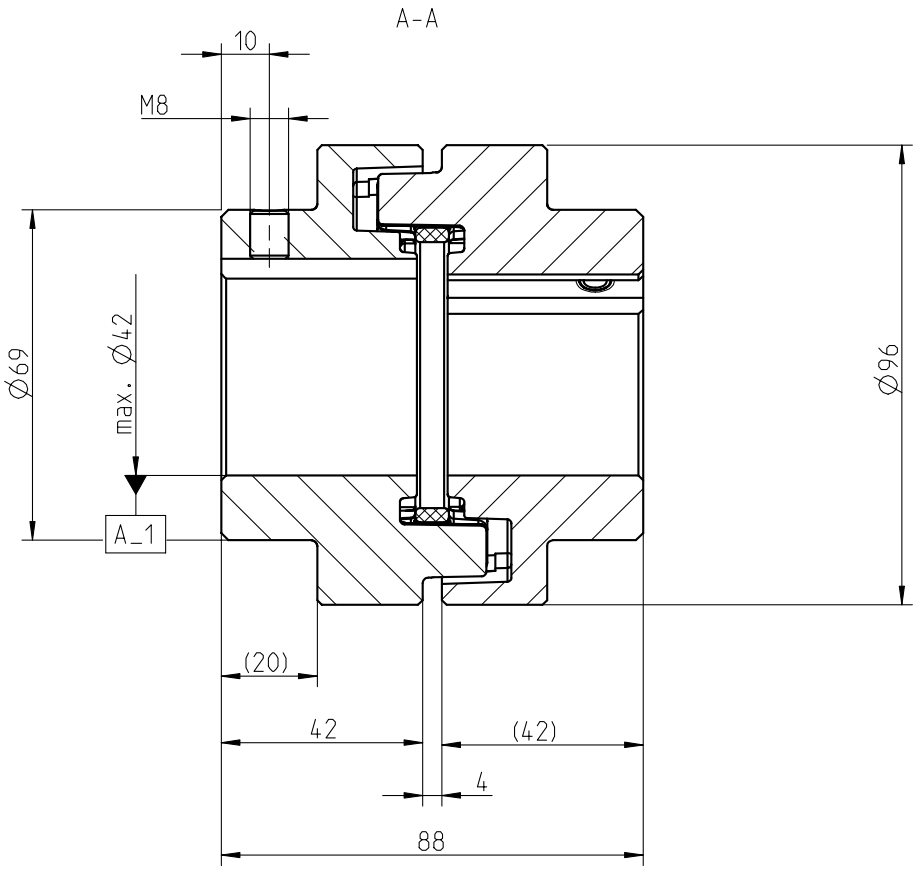

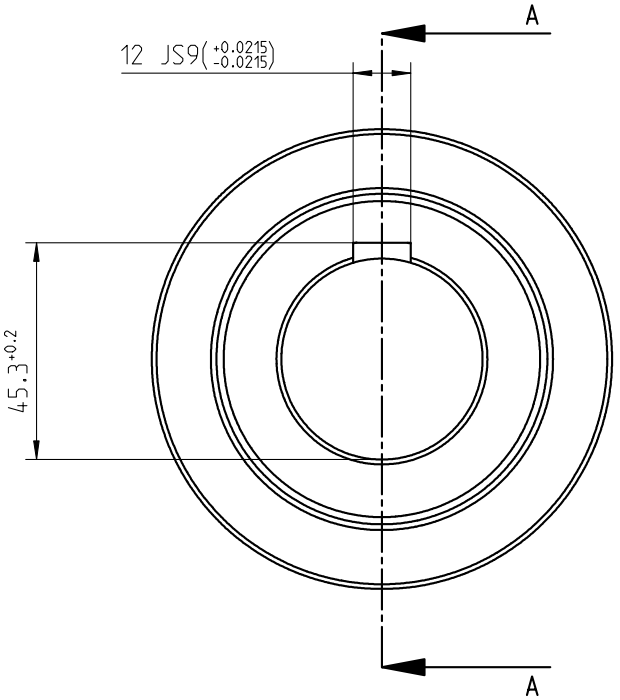

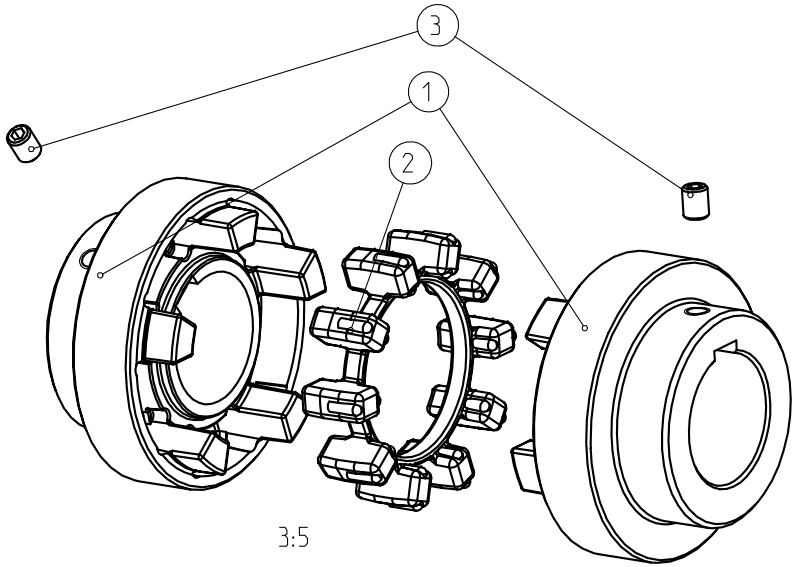

POLY-NORM	Gewicht Weight [kg]	Massentraegheitsmoment Mass moment of inertia [kgm²]
Nabe Hub	1.066	0.001303
Elastomerring Elastomer ring	0.038	0.000049
Komplette Kupplung Complete coupling	2.170	0.002655

Drehmoment / Torque
Elastomerring / elastomer ring
NBR 78 Shore A
T_{KN} = 150 Nm
T_{Kmax} = 300 Nm

Oberflaechenguete nach DIN ISO 1302 Reihe 2 Surface quality acc. to DIN ISO 1302 line 2		Schutzvermerk nach DIN 34 beachten Note protection mark acc. to DIN 34	
Allgemeintoleranzen nach DIN ISO 2768 - mH General tolerances acc. to DIN ISO 2768-	Masstab Scale	9:10	Format DIN Size A3
POLY-NORM 42 Bauart AR	KTR-Kupplungstechnik GmbH D-48407 Rheine		

	gezeichnet drawn	Werkstoff Material		Teilnummer Part number	Kz	Lfd.-Nr. Current number	Index Change
Datum	06.06.02	DIN			M	398436	0
Name	FR	Gewicht Weight	2.169				

NAME:FR OBJECT:398436 DATE: 3-Jul-02 11:44:13

Copyright © KTR-Kupplungstechnik GmbH D-48407 Rheine