ZVS-TDT-Viewer V 3.0
NAME:HEBBELERD OBJECT:398078 DATE:30-Sep-03 11:49:12

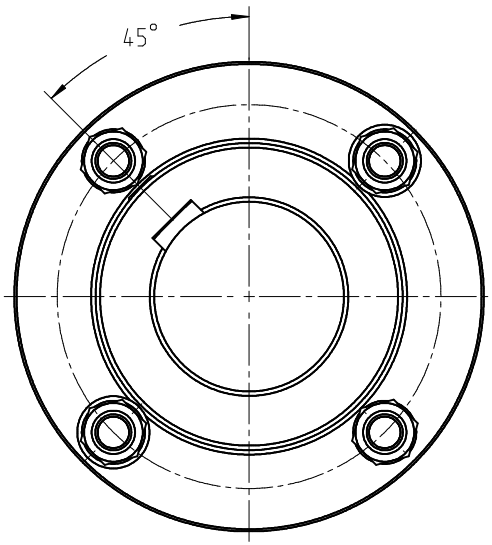

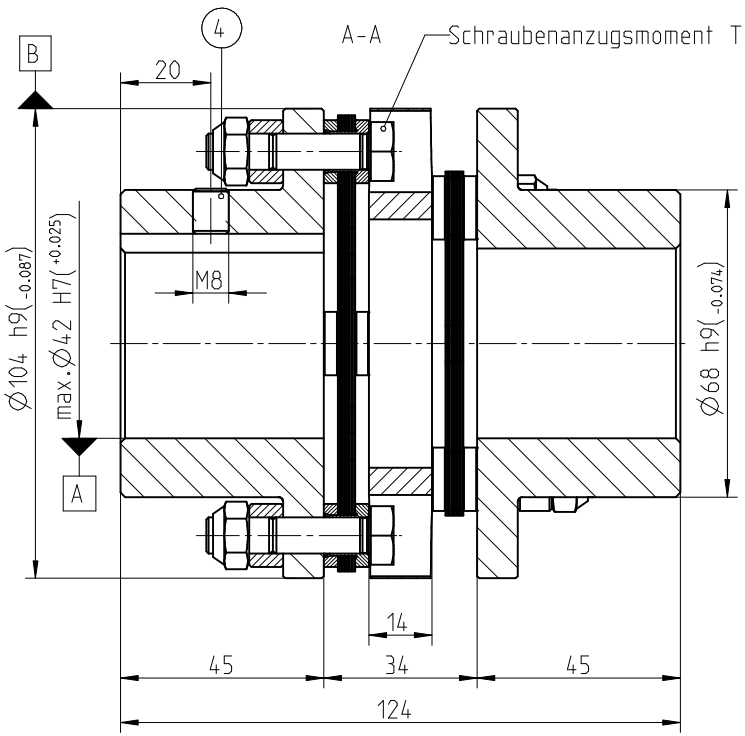

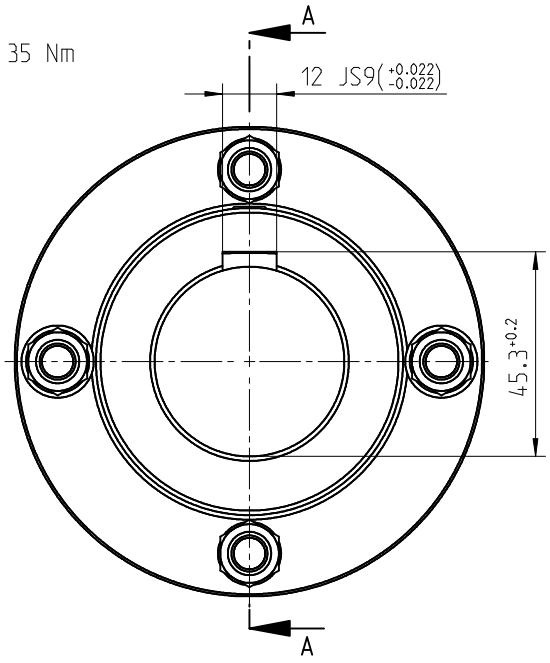

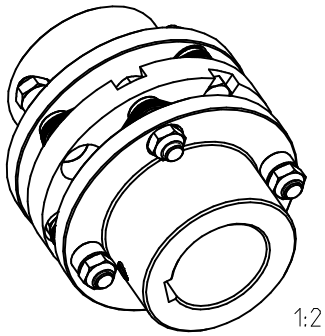

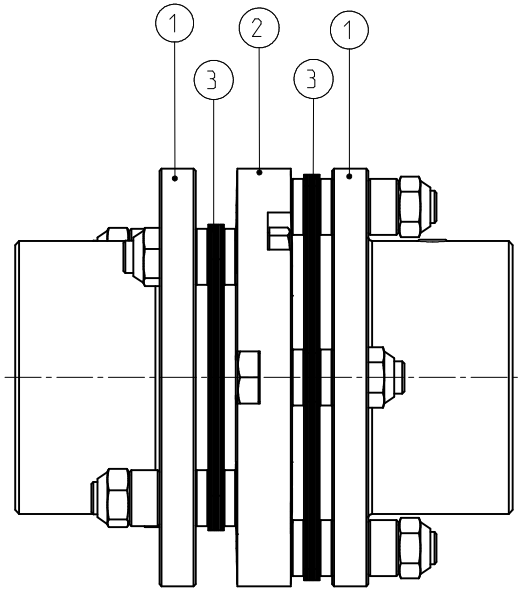

Oberflaechenguete nach DIN ISO 1302 Reihe 2				Schutzvermerk nach DIN 34 beachten			
Allgemeintoleranzen nach DIN ISO 2768-				Masstab	9:10	Format	A3
RADEX-N 42 NNZ				KTR-Kupplungstechnik GmbH D-48407 Rheine			
	gezeichnet	Werkstoff		Teilnummer	Kz	Lfd.-Nr.	Index
Datum	14.08.03	DIN			M	398078	2
Bearb	HEB	Gewicht	3.168				